

INFORMACIÓN DE PRODUCTO

Bocinas de disco S77, S90 y S92

→ Nueva gama de bocinas de disco clásicas, desde 77 mm a 92 mm de diámetro
→ Emisión de sonido principalmente enfocada y hacia delante
→ Buena penetración a gran distancia en tráfico ruidoso

CARACTERÍSTICAS DEL PRODUCTO

Aplicación
Las bocinas son un elemento obligatorio del equipamiento de seguridad de un vehículo. Se necesita un sonido especialmente perceptible para poder avisar óptimamente a los demás usuarios de la carretera en situaciones de peligro. Nuestras bocinas de señalización le ofrecen un alto nivel de confiabilidad y funcionalidad.

Diseño y función
→ El conductor pulsa el “claxon” en el volante.
→ La señal se envía a través de un relé, activando el electroimán.
→ El diafragma de la bocina es atraído por el imán, separando el polo negativo de la batería de modo que el imán pierde su potencia y en consecuencia, el diafragma vuelve a su posición de reposo. No obstante, esto volverá a conectar el polo negativo, por lo que este proceso se repetirá mientras se pulse el claxon.
→ Cuando se presiona el claxon, las vibraciones son muy rápidas y por eso producen un fuerte sonido.

INFORMACIÓN TÉCNICA

Datos técnicos			
Código corto	S77	S90	S92
Diámetro	77 mm	90 mm	92 mm
Voltaje	12 V		
Frecuencia	360 Hz (tono bajo) 430 Hz (tono alto)	350 Hz (tono bajo) 415 Hz (tono alto)	335 Hz (tono bajo) 435 Hz (tono alto)
Nivel de intensidad acústica a 2 m	110 ± 3 dB(A)	111 ± 3 dB(A)	113 ± 3 dB(A)
Consumo de energía	48 W por bocina	42 W por bocina	60 W por bocina
Corriente continua	Máx. 4 A	Máx. 3,5 A	Máx. 5 A
Temperatura de servicio	- 40 °C a +75 °C		
Tipo de protección	IP 65		
Vida útil	80 000 ciclos (ECE-R28)	100 000 ciclos (ECE-R28)	
Material de la carcasa	Metal		
Homologación	ECE-R28		

Dibujo técnico

Bocina de disco S77

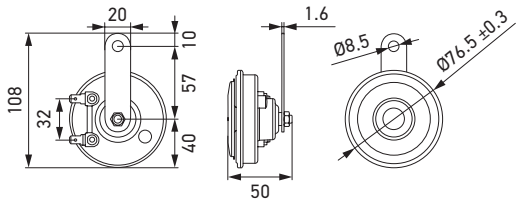

Bocina de disco S90

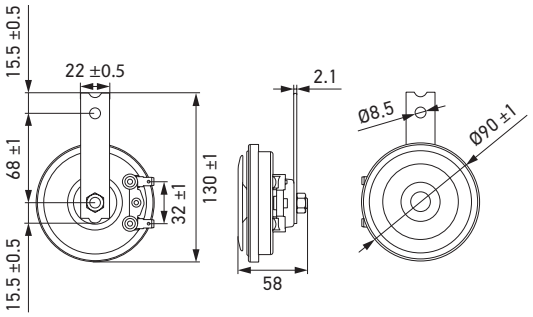

Bocina de disco S92

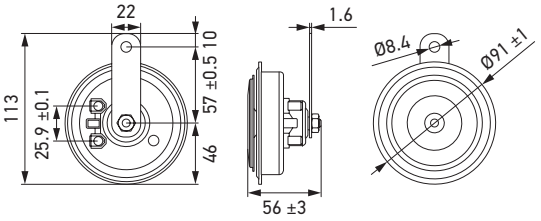

RANGO DE PRODUCTO

Imagen del producto	Descripción	Número de parte	Unidad de embalaje
Bocina de disco S77			
	12 V, 430 Hz	**3AL 012 588-351**	1 unidad
	12 V, 360 / 430 Hz	**3AM 012 588-151**	1 set
Bocina de disco S90			
	12 V, 350 Hz	**3AL 922 000-951**	1 unidad
	12 V, 350 / 415 Hz	**3AM 922 000-971**	1 set
Bocina de disco S92			
	12 V, 335 / 435 Hz	**3AM 011 225-871**	1 set

© HELLA GmbH & Co. KGaA, Lippstadt J01941/02.23 Reservado el derecho de realizar cambios materiales o de precios.