HELLA
VALUEFIT



KISA BİLGİLER

HELLA VALUEFIT

7″ ve 9″ Blade LED yardımcı uzun far

→ Beyaz veya sarı renkte,yenilikçi LED pozisyon lambasına sahip,yardımcı far
→ Beyaz: Kamuya açık kara yolu trafiğinde kullanım için
→ Sarı: Bireysel, dikkat çekici araç tasarımı için (off-road uygulaması)
→ Düşük montaj derinliğine sahip 2 boyut ve tasarımda sunulmuştur

ÜRÜN ÖZELLİKLERİ



Versiyonlar

→ Krom veya siyah gövde ile beyaz ve/veya beyaz/sarı LED pozisyon lambalı 7″ veya 9″ yuvarlak tasarım
→ Krom tasarım halkalı beyaz ve/veya beyaz/sarı LED pozisyon lambalı 9″ dikdörtgen tasarım

→ Çarpıcı tasarıma sahip güçlü ışıklı yardımcı uzun far, her araçta fark yaratır
→ Bıçak gibi keskin konturlu LED pozisyon lambasının yenilikçi tasarımı, yeni Blade serisinin karakteristik görünümünü destekler
→ Kamuya açık kara yolu trafiğinde yardımcı uzun far olarak kullanım için beyaz pozisyon lambası
→ Kamuya açık kara yolu trafiğinin dışında kullanım için sarı pozisyon lambası
→ 9″ versiyonlar özellikle kamyon braketine montaj için uygundur
→ 7″ versiyonları off-road araçlara ve SUV'lara montaj için idealdir
→ Dikdörtgen 9″ versiyonu özellikle klasik araçlar için uygundur
→ Alüminyum gövde ve cam elyafından (PA66 + GF) yapılmış tutucuya sahip yüksek kaliteli sağlam yardımcı far
→ Siyah vida ile sağlam sabitleme
→ Çoklu voltaj: 12 V ve 24 V nominal voltaja uygun
→ 25 veya 50 referans numaralı uzun far
→ ECE tip onaylı (ECE-R149 uzun far, ECE-R148 pozisyon lambası (beyaz pozisyon lambası), amber pozisyon lambası ECE tip onaylı değil)
→ Elektromanyetik Uyumluluk (ECE-R10 EMC)

HELLA

TEKNİK AYRINTILAR
BLADE 7 İNÇ YUVARLAK



Teknik veriler

Nominal voltaj	Çoklu voltaj
Çalışma voltajı	12 – 24 V DC
Güç çekişi	22 W (ECE Ref. 25), 36 W (ECE Ref. 50)
Aydınlatma işlevi	Yardımcı uzun far ve pozisyon lambası
Işık kaynağı	LED
Renk sıcaklığı	6.000 K (far)
Malzeme	Gövde: Alüminyum Çerçeve: Plastik (ABS) Far camı: PC (Polikarbonat) Tutucu: Plastik/Cam elyaf PA66 + GF
Kasa rengi	Krom veya siyah
Ağırlık	1.200 g
Sıcaklık aralığı	Ortam sıcaklığı: -30°C ila +60°C Depolama sıcaklığı: -40 °C ila + 80 °C
Koruma türü	IP 69K, IP 67
Tip onayı	ECE R10 (EMC), R148,R149
Ref. Numarası	25 veya 50
LED sayısı	6
Montaj	Dikey
Bağlantı	Açık uçlu 500 mm kablo
Uygulama	Şehir içi, uzun yol ve şantiye trafiğinde kamyonlar ve SUV'lar, arazi araçları, off-road araçları

SARI pozisyon lambasının ECE onayı yoktur: kullanım, yerel yönetmeliklere göre kara yolu trafiği dışında arazi kullanımıyla sınırlı olabilir (montaj kılavuzuna bakın).

Ölçülü çizim

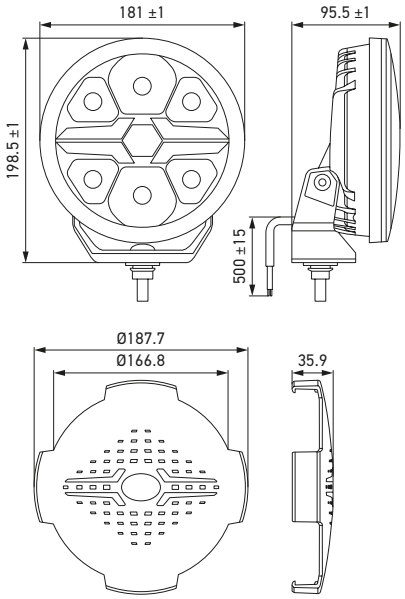

Yuvarlak kapak, 7 inç (8XS 358 198-001, opsiyonel aksesuar)

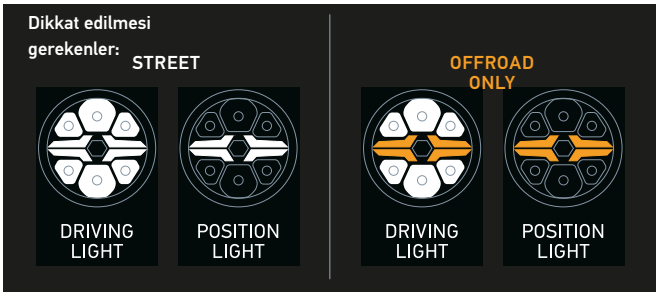

PROGRAMA GENEL BAKIŞ

Ürün resmi	Versiyon	Açıklama	Pozisyon lambasının rengi	Ürün numarası
	HELLA VALUEFIT Chrome Blade 7 inç yuvarlak	22 W, ECE Ref. 25	Beyaz	**1FJ 357 198-001**
		36 W, ECE Ref. 50		**1FJ 357 198-011**
		22 W, ECE Ref. 25	Beyaz veya sarı (Opsiyonel bağlantı)	**1FJ 357 198-021**
		36 W, ECE Ref. 50		**1FJ 357 198-031**
	HELLA VALUEFIT Black Blade 7 inç yuvarlak	22 W, ECE Ref. 25	Beyaz	**1FJ 357 198-041**
		36 W, ECE Ref. 50		**1FJ 357 198-051**
		22 W, ECE Ref. 25	Beyaz veya sarı (Opsiyonel bağlantı)	**1FJ 357 198-061**
		36 W, ECE Ref. 50		**1FJ 357 198-071**

TEKNİK AYRINTILAR
BLADE 9 İNÇ YUVARLAK



Teknik veriler	
Nominal voltaj	Çoklu voltaj
Çalışma voltajı	12 – 24 V DC
Güç çekişi	17 W (ECE Ref. 25), 18 W (ECE Ref. 50)
Aydınlatma işlevi	Yardımcı uzun far ve pozisyon lambası
Işık kaynağı	LED
Renk sıcaklığı	6.000 K (far)
Malzeme	Gövde: Alüminyum Çerçeve: Plastik (ABS) Far camı: PC (Polikarbonat) Tutucu: Plastik/Cam elyaf PA66 + GF
Kasa rengi	Krom veya siyah
Ağırlık	1.920 g
Sıcaklık aralığı	Ortam sıcaklığı: -30°C ila +60°C Depolama sıcaklığı: -40 °C ila + 80 °C
Koruma türü	IP 69K, IP 67
Tip onayı	ECE R10 (EMC), R148,R149
Ref. Numarası	25 veya 50
LED sayısı	6
Montaj	Dikey
Bağlantı	Açık uçlu 500 mm kablo
Uygulama	Şehir içi, uzun yol ve şantiye trafiğinde kamyonlar ve SUV'lar, arazi araçları, off-road araçları

SARI pozisyon lambasının ECE onayı yoktur: kullanım, yerel yönetmeliklere göre kara yolu trafiği dışında arazi kullanımıyla sınırlı olabilir (montaj kılavuzuna bakın).

Ölçülü çizim

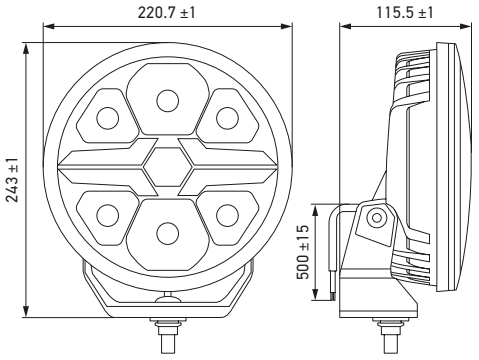

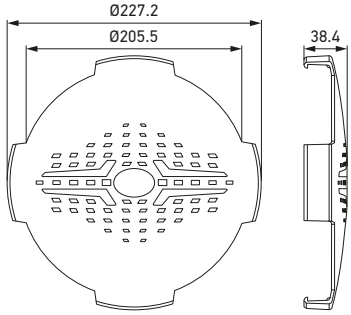

Yuvarlak kapak, 9 inç (8XS 358 198-011, opsiyonel aksesuar)

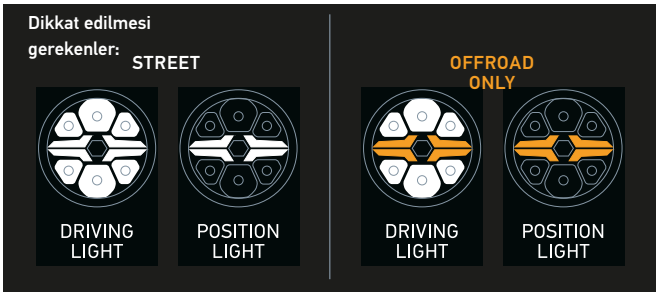

PROGRAMA GENEL BAKIŞ

Ürün resmi	Versiyon	Açıklama	Pozisyon lambasının rengi	Ürün numarası
	HELLA VALUEFIT Chrome Blade 9 inç yuvarlak	17 W, ECE Ref. 25	Beyaz	**1FJ 357 199-001**
		18 W, ECE Ref. 50		**1FJ 357 199-011**
		17 W, ECE Ref. 25	Beyaz veya sarı (Opsiyonel bağlantı)	**1FJ 357 199-021**
		18 W, ECE Ref. 50		**1FJ 357 199-031**
	HELLA VALUEFIT Black Blade 9 inç yuvarlak	17 W, ECE Ref. 25	Beyaz	**1FJ 357 199-041**
		18 W, ECE Ref. 50		**1FJ 357 199-051**
		17 W, ECE Ref. 25	Beyaz veya sarı (Opsiyonel bağlantı)	**1FJ 357 199-061**
		18 W, ECE Ref. 50		**1FJ 357 199-071**

TEKNİK AYRINTILAR
BLADE RE 9 İNÇ DİKDÖRTGEN



Teknik veriler

Nominal voltaj	Çoklu voltaj
Çalışma voltajı	12 – 24 V DC
Güç çekişi	36 W
Aydınlatma işlevi	Yardımcı uzun far ve pozisyon lambası
Işık kaynağı	LED
Renk sıcaklığı	6.000 K (far)
Malzeme	Gövde: Alüminyum Çerçeve: Plastik (ABS) Far camı: PC (Polikarbonat) Tutucu: Plastik/Cam elyaf PA66 + GF
Kasa rengi	Krom veya siyah
Ağırlık	1.550 g
Sıcaklık aralığı	Ortam sıcaklığı: -30°C ila +60°C Depolama sıcaklığı: -40 °C ila + 80 °C
Koruma türü	IP 69K, IP 67
Tip onayı	ECE R10 (EMC), R148,R149
Ref. Numarası	25
LED sayısı	8
Montaj	Dikey veya asılı
Bağlantı	Açık uçlu 500 mm kablo
Uygulama	Şehir içi, uzun yol ve şantiye trafiğinde kamyonlar ve SUV'lar, arazi araçları, off-road araçları

SARI pozisyon lambasının ECE onayı yoktur: kullanım, yerel yönetmeliklere göre kara yolu trafiği dışında arazi kullanımıyla sınırlı olabilir (montaj kılavuzuna bakın).

Ölçülü çizim

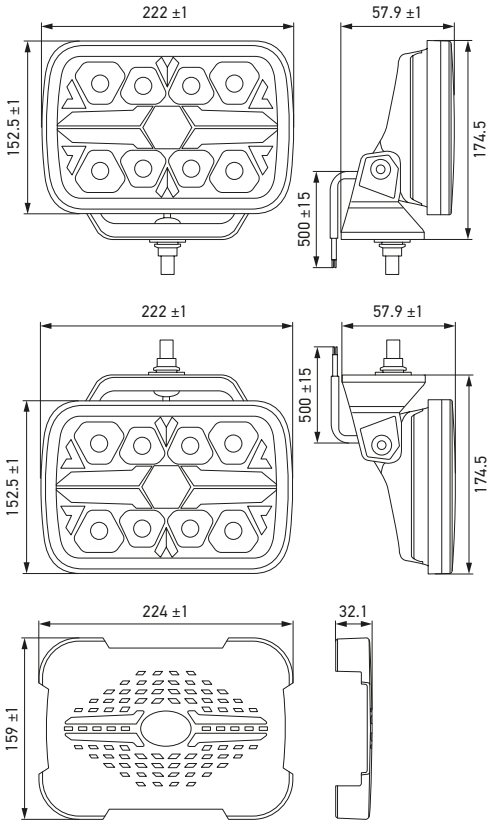

Dikdörtgen kapak, 9 inç (8XS 358 198-021, opsiyonel aksesuar)

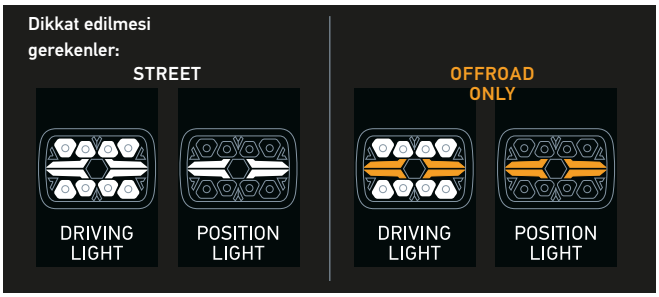

PROGRAMA GENEL BAKIŞ

Ürün resmi	Versiyon	Açıklama	Pozisyon lambasının rengi	Ürün numarası
	HELLA VALUEFIT Chrome Blade RE 9 inç dikdörtgen	Dikey	Beyaz veya sarı (Opsiyonel bağlantı)	**1FJ 357 199-081**
		Asılı		**1FJ 357 199-091**
	HELLA VALUEFIT Black Blade RE 9 inç dikdörtgen	Dikey		**1FJ 357 199-181**
		Asılı		**1FJ 357 199-191**

AYDINLATMA

Işık dağılımı, 2 farın çalıştığını gösterir.

HELLA VALUEFIT Blade 7 inç yuvarlak
Referans numarası 25



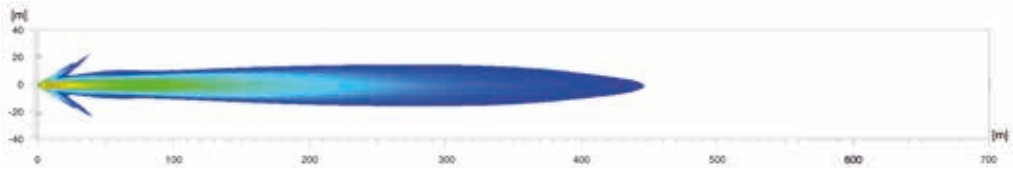

HELLA VALUEFIT Blade 7 inç yuvarlak
Referans numarası 50



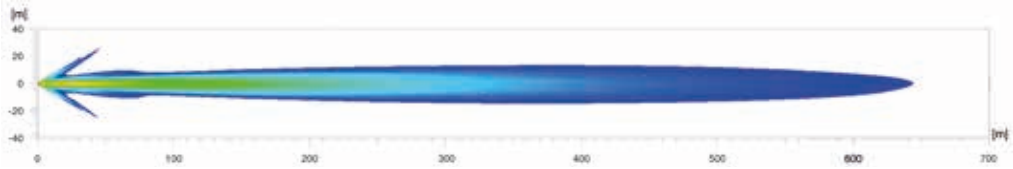

HELLA VALUEFIT Blade 9 inç yuvarlak
Referans numarası 25



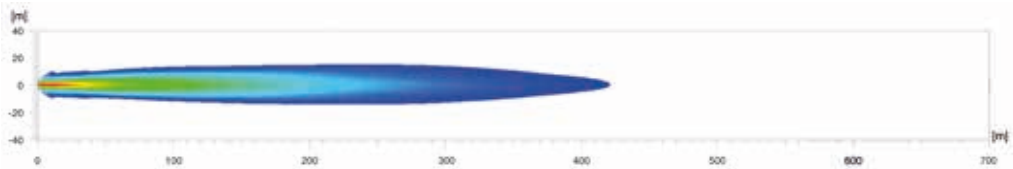

HELLA VALUEFIT Blade 9 inç yuvarlak
Referans numarası 50



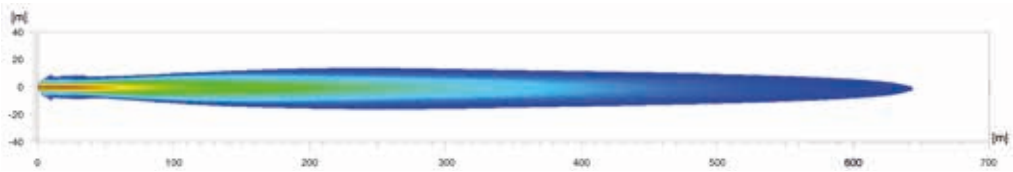

HELLA VALUEFIT Blade 9 inç dikdörtgen
Referans numarası 25



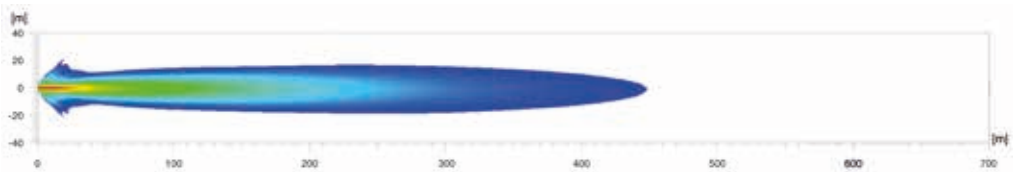



AKSESUARLAR

Ürün resmi	Açıklama	Ürün numarası
	Güncel HELLA logolu koruyucu kapaklar ve pozisyon lambasının yarı saydam konturu.	
	HELLA VALUEFIT Blade 7 inç, yuvarlak kapak	**8XS 358 198-001**
	HELLA VALUEFIT Blade 9 inç, yuvarlak kapak	**8XS 358 198-011**
	HELLA VALUEFIT Blade 9 inç, dikdörtgen kapak	**8XS 358 198-021**

Bazı ülkelerde koruyucu kapaklara yasal olarak izin verilmemektedir. Kamuya açık kara yolu trafiğinde kullanmadan önce, lütfen yetkili merciden bilgi alınız.

UYGULAMA ÖRNEKLERİ





© HELLA GmbH & Co. KGaA, Lippstadt J01978/01.24 Olgusal ve fi yatlandırma konuyu değiştirmek için.