

KURZ-INFO

S77, S90 und S92 Tellerhörner

→ Neues Sortiment an klassischen Tellerhörnern mit Durchmesser von 77 mm bis 92 mm
→ Schallausbreitung primär nach vorne gerichtet
→ Gute Durchdringung über eine große Entfernung im lauten Verkehr

PRODUKTMERKMALE

Anwendung
Hörner sind ein obligatorischer Bestandteil der Sicherheitsausrüstung eines Kraftfahrzeugs. Ein besonders gut wahrnehmbares Signal ist notwendig, um andere Verkehrsteilnehmer in Gefahrensituationen effektiv warnen zu können. Unsere Signalhörner bieten Ihnen eine hohe Funktionssicherheit.

Aufbau und Funktion
→ Die Betätigungseinrichtung für das Horn befindet sich normalerweise am Lenkrad.
→ Der über das Lenkrad gesteuerte Schaltstrom wird zu einem Relais geleitet, das die gleichmäßige Spannungsversorgung des Horns sicherstellt.
→ Durch den Steuerstrom wird der Elektromagnet im Horn aktiviert und ein Magnetfeld erzeugt, das einen Metallkern (Anker) anzieht, an dem die Stahlmembran des Horns befestigt ist. Im angezogenen Zustand wird die Stromversorgung unterbrochen, das Magnetfeld bricht zusammen, Anker und Membran kehren in die Ruheposition zurück und die Stromversorgung wird wieder hergestellt. Der Prozess beginnt von vorn. Dadurch entsteht eine Schwingung, die als tiefer oder hoher Ton hörbar wird.

TECHNISCHE DETAILS

Technische Daten			
Kurz-Code	S77	S90	S92
Durchmesser	77 mm	90 mm	92 mm
Nennspannung	12 V		
Frequenzbereich	360 Hz (tiefer Ton) 430 Hz (hoher Ton)	350 Hz (tiefer Ton) 415 Hz (hoher Ton)	335 Hz (tiefer Ton) 435 Hz (hoher Ton)
Schalldruckpegel bei 2 m	110 ± 3 dB(A)	111 ± 3 dB(A)	113 ± 3 dB(A)
Leistungsaufnahme	48 W pro Horn	42 W pro Horn	60 W pro Horn
Stromaufnahme	Max. 4 A	Max. 3,5 A	Max. 5 A
Betriebstemperatur	- 40 °C bis +75 °C		
Schutzklasse	IP 65		
Lebensdauer	80.000 Zyklen (ECE-R28)	100.000 Zyklen (ECE-R28)	
Gehäusematerial	Metall		
Typprüfung	ECE-R28		

Maßskizzen

S77 Tellerhorn

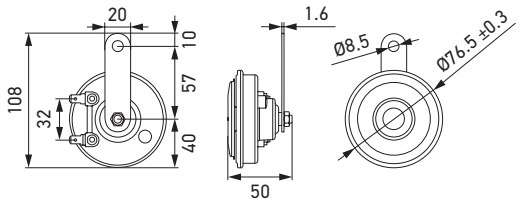

S90 Tellerhorn

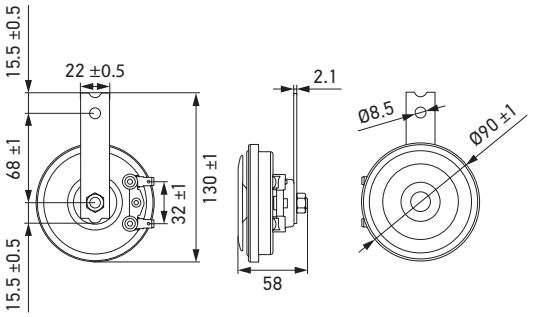

S92 Tellerhorn

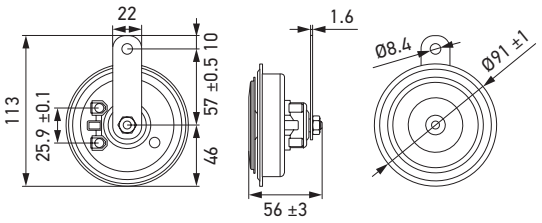

PROGRAMMÜBERSICHT

Produktbild	Beschreibung	Artikelnummer	Verpackungseinheit
S77 Tellerhorn			
	12 V, 430 Hz	**3AL 012 588-351**	1 Stück
	12 V, 360 / 430 Hz	**3AM 012 588-151**	1 Satz
S90 Tellerhorn			
	12 V, 350 Hz	**3AL 922 000-951**	1 Stück
	12 V, 350 / 415 Hz	**3AM 922 000-971**	1 Satz
S92 Tellerhorn			
	12 V, 335 / 435 Hz	**3AM 011 225-871**	1 Satz

© HELLA GmbH & Co. KGaA, Lippstadt J01941/02.23 Sachliche und preisliche Änderungen vorbehalten.